Anoden kompatibel zu Honda

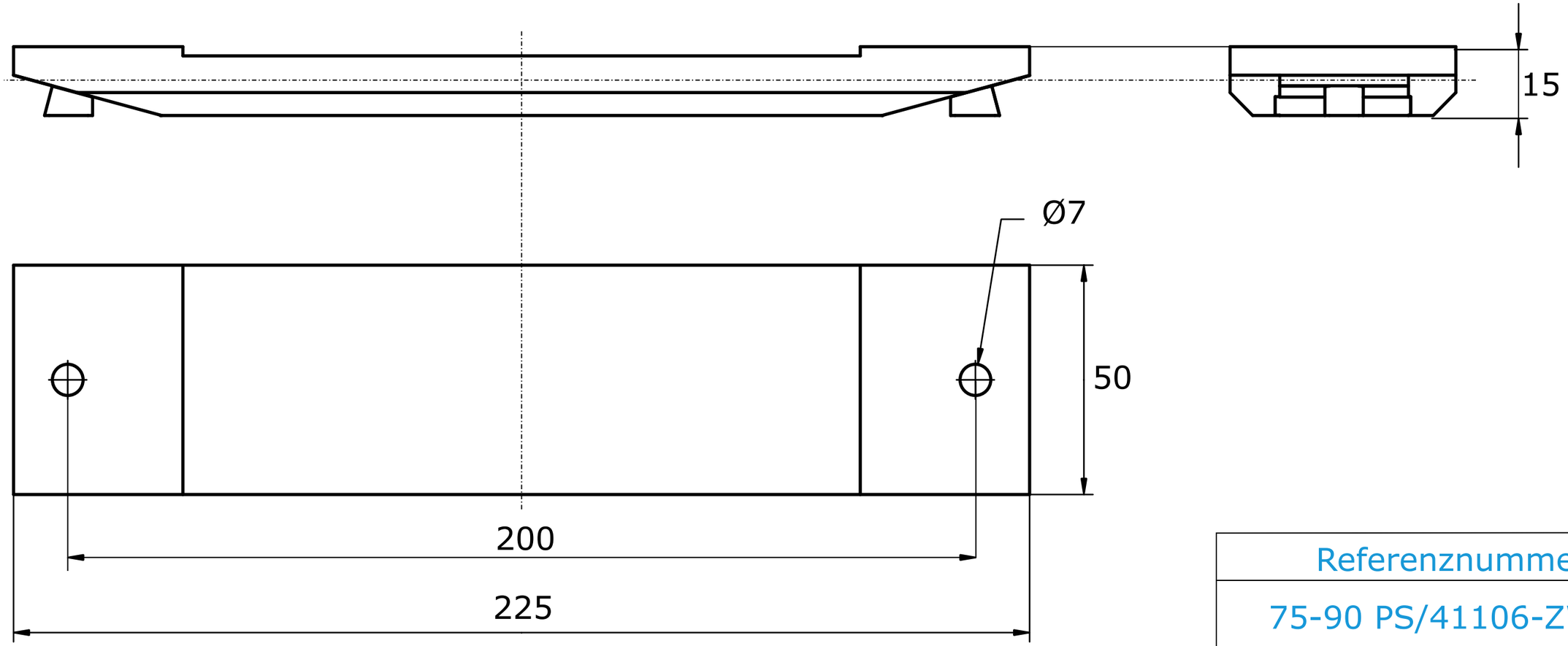

Referenznummer
75-90 PS/41106-ZW0

OPFERANODE24.DE	Anoden Kategorie : Anoden kompatibel zu Honda	Artikelnummer: 9548			
	Werkstoff: Zink	Gewicht: 0,84kg			
ISO	Nur zur Information,unterliegt nicht dem Änderungsdienst	Maßstab: 1:1	Zst:	Änderung:	Datum: