Stiftanoden

B = Artikel-Nr.	M = Gewinde	Da (mm) = Durchmesser-außen	LG (mm) = Länge Gesamt	E (kg) = Gewicht
9136	3/8"	16	60	0,091

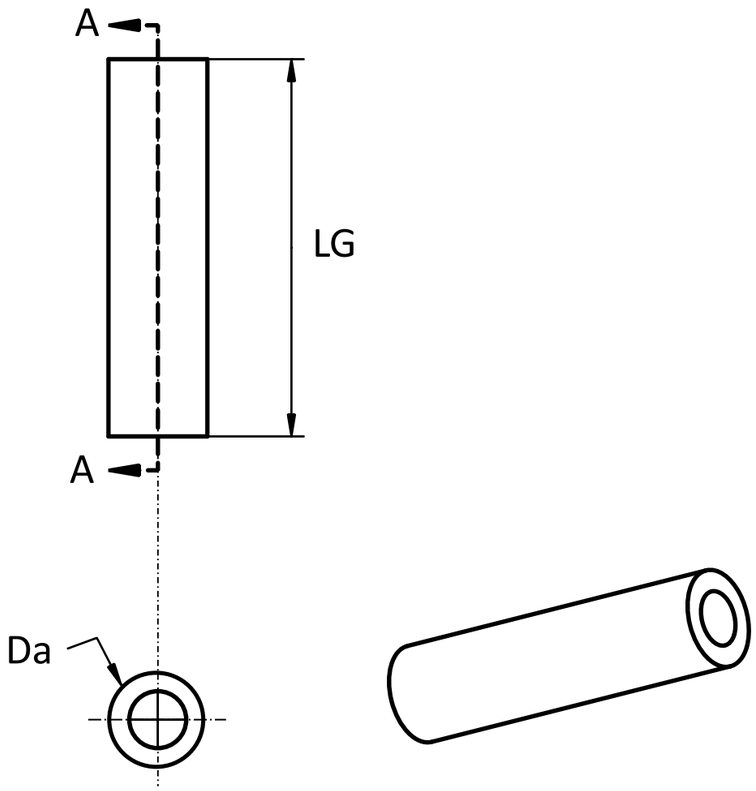

Gekippte Ansicht

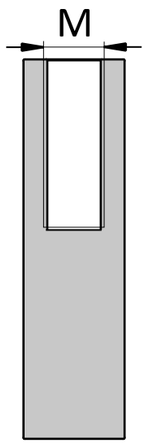

Schnittansicht A-A

OPFERANODE24.DE	Anoden Kategorie : Stiftanoden	Artikelnummer: Siehe Spalte "B"			
	Werkstoff: Zink	Gewicht: Siehe Spalte "E"			
ISO	Nur zur Information, unterliegt nicht dem Änderungsdienst	Maßstab: 1:1	Zst:	Änderung:	Datum: