Propelleranode

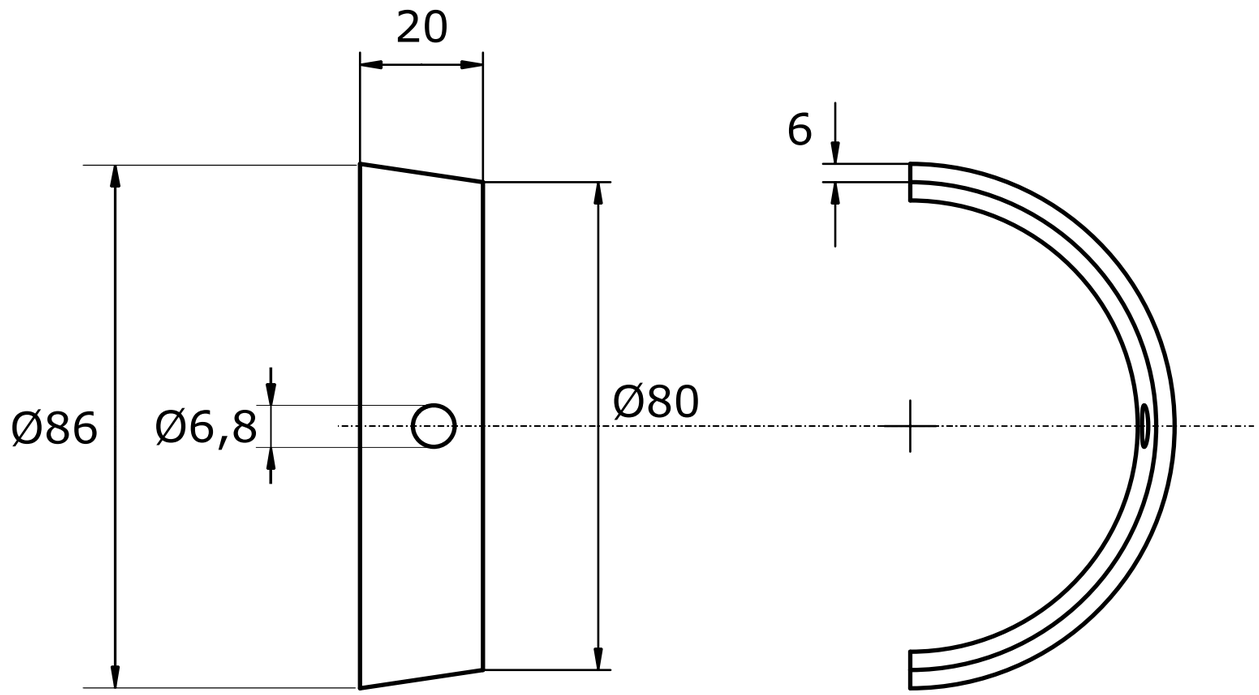

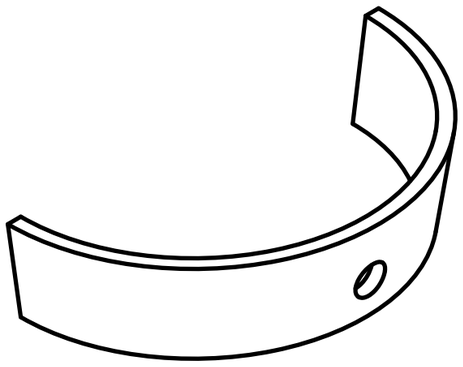

Gekippte-Ansicht

Anoden Kategorie : Propelleranoden	Artikelnummer: 9443		
Werkstoff: Zink	Gewicht: 0,22kg		
ISO	Nur zur Information, unterliegt nicht dem Änderungsdienst	Maßstab: 1:1	Zst: Änderung: Datum: