Bow Thruster

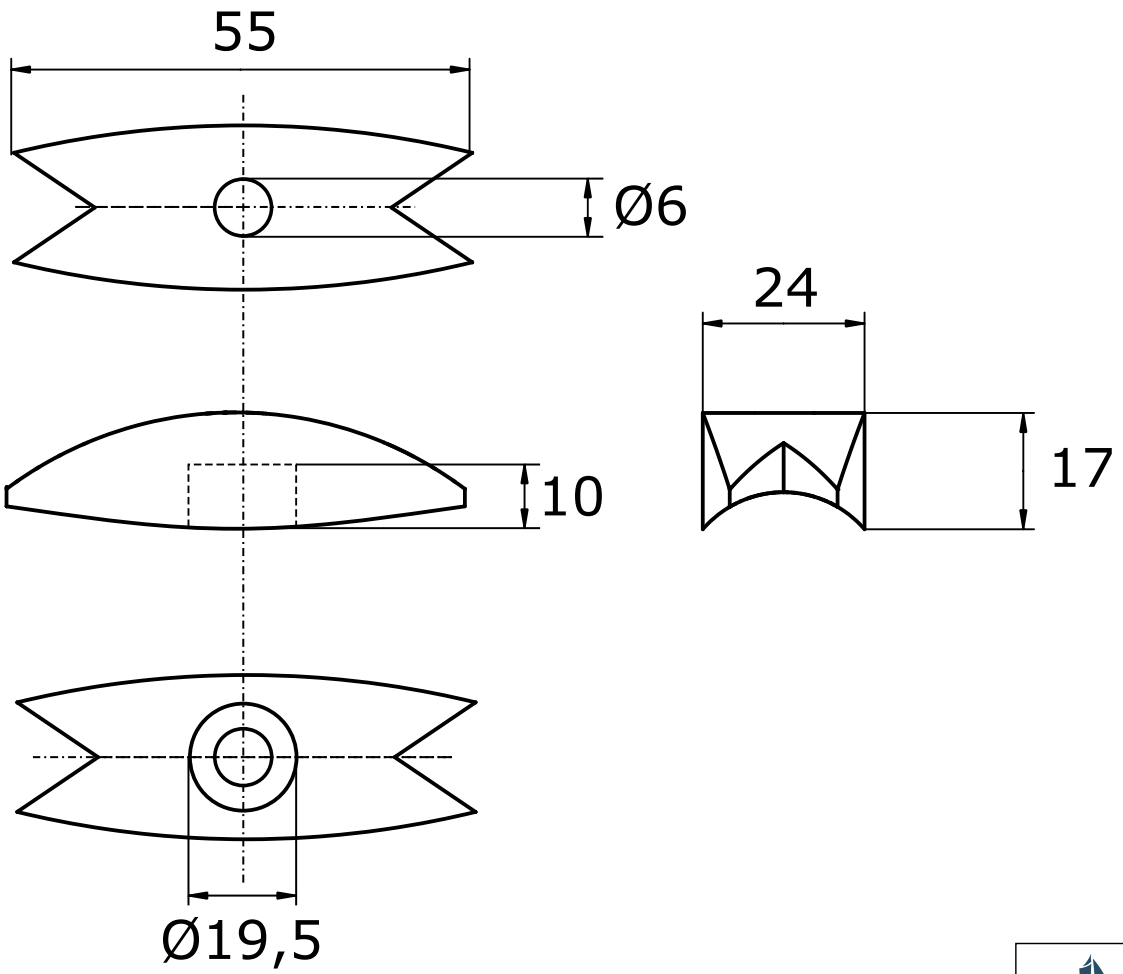

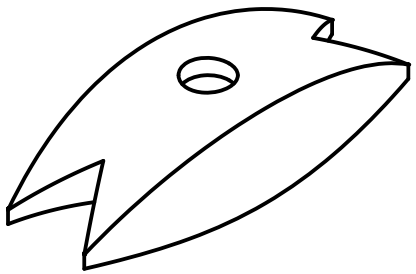

Gekippte-Ansicht

OPFERANODE24.DE	Anoden Kategorie : Bow Thruster	Artikelnummer: 9629	
	Werkstoff: Zink	Gewicht: 0,084kg	
ISO	Nur zur Information,unterliegt nicht dem Änderungsdienst	Maßstab: 1:1	Zst: Änderung: Datum: