Bow Thruster

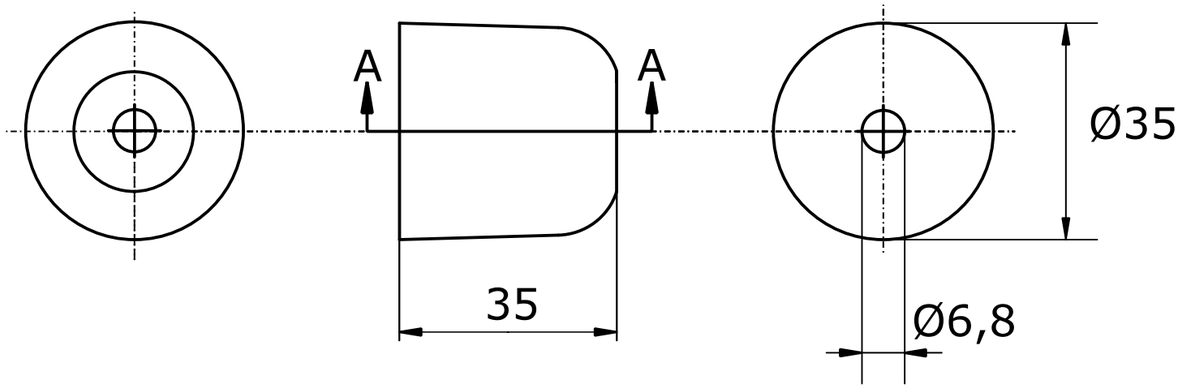

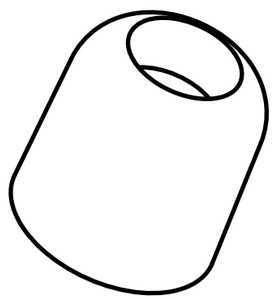

Gekippte-Ansicht

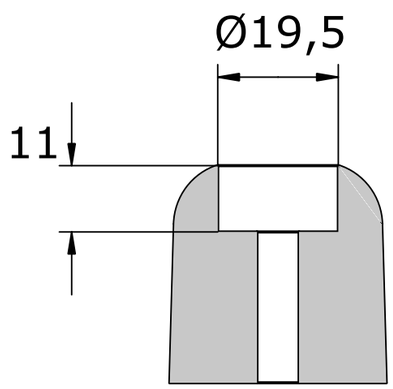

Schnittansicht A-A

Anoden Kategorie : Bow Thruster	Artikelnummer: 9614AL		
Werkstoff: AlZn5ln	Gewicht: 0,135kg		
ISO	Nur zur Information,unterliegt nicht dem Änderungsdienst	Maßstab: 1:1	Zst: Änderung: Datum: