Dreiloch-Hutmuttern

B = Artikel.Nr	Da (mm) = Durchmesser-außen	L (mm) = Länge	La (mm) = Lochabstand	Ld (mm) = Lochdurchmesser	E (kg) = Gewicht
9407	67	61	44,50	6,75	0,620
9414	67	37	44,00	5,70	0,350
9408	80	65	60,00	6,80	0,820
9411	115	95	76,00	8,50	3,100
9410	105	55	70,00	7,00	1,040
9406	65	50	46,50	5,50	0,490

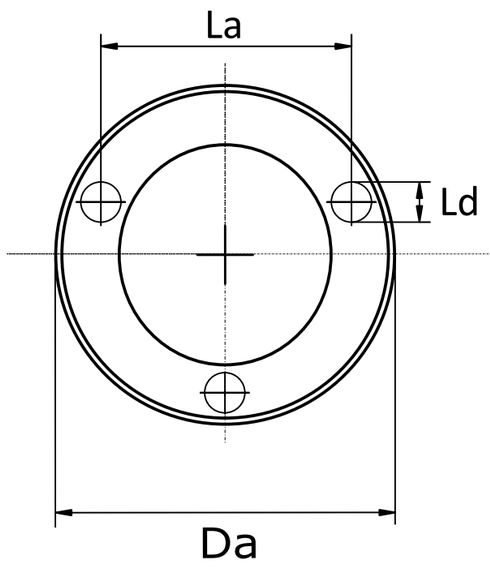

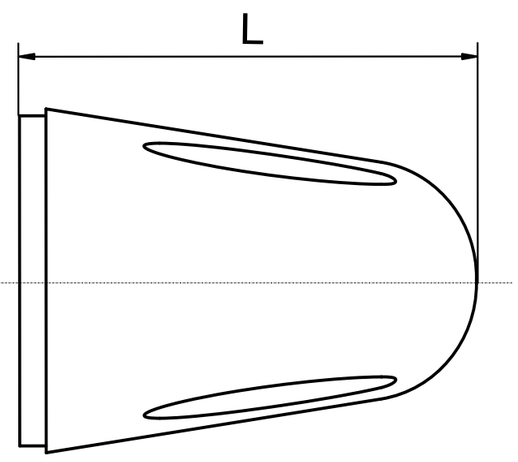

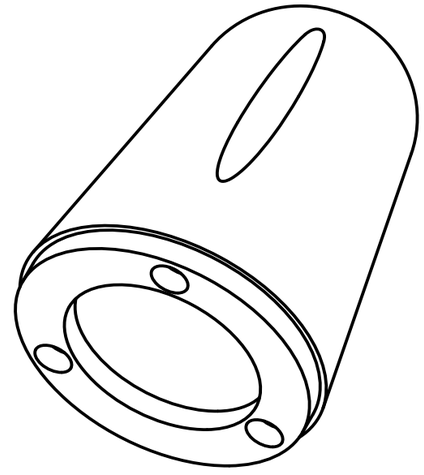

Gekippte-Ansicht

OPFERANODE24.DE	Anoden Kategorie : Dreichloch - Hutmuttern	Artikelnummer: Siehe Spalte "B"	
	Werkstoff: Zink	Gewicht: Siehe Spalte "E"	
ISO	Nur zur Information, unterliegt nicht dem Änderungsdienst	Maßstab: 1:1	Zst: Änderung: Datum: