Zweilochanode

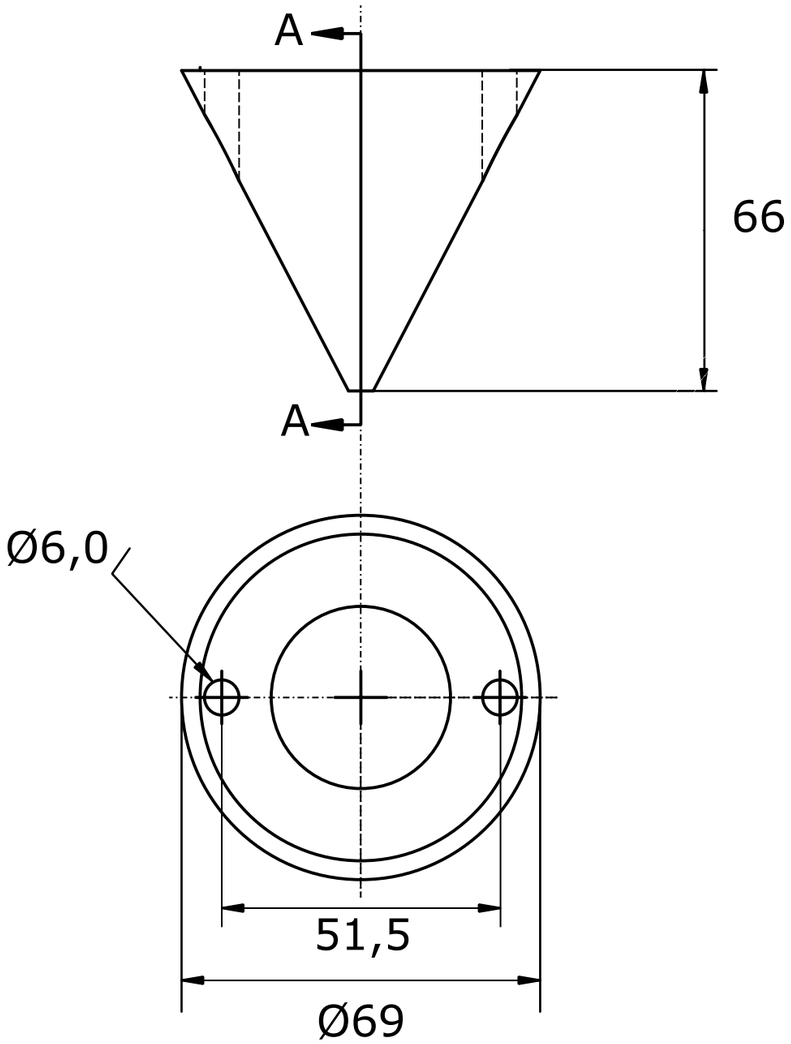

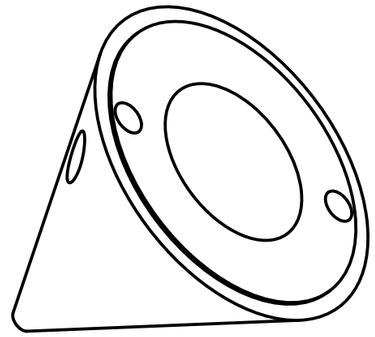

Gekippte Ansicht

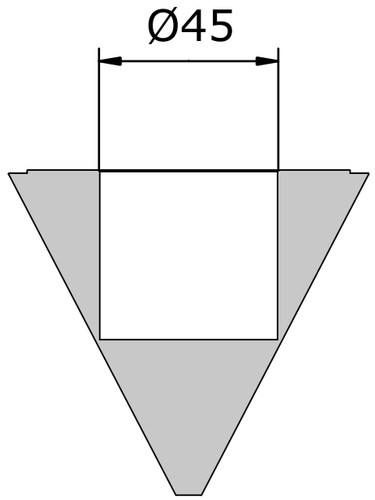

Schnittansicht A-A

OPFERANODE24.DE	Anoden Kategorie : Zweilochanode	Artikelnummer: 9424			
	Werkstoff: Zink	Gewicht: 0,420kg			
ISO	Nur zur Information, unterliegt nicht dem Änderungsdienst	Maßstab: 1:1	Zst:	Änderung:	Datum: