Anoden kompatibel zu Mercury

Referenznummer Mercury
806105

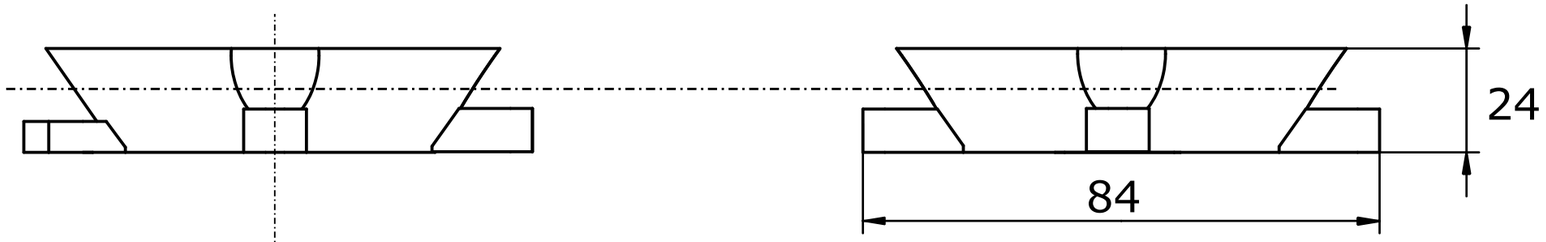

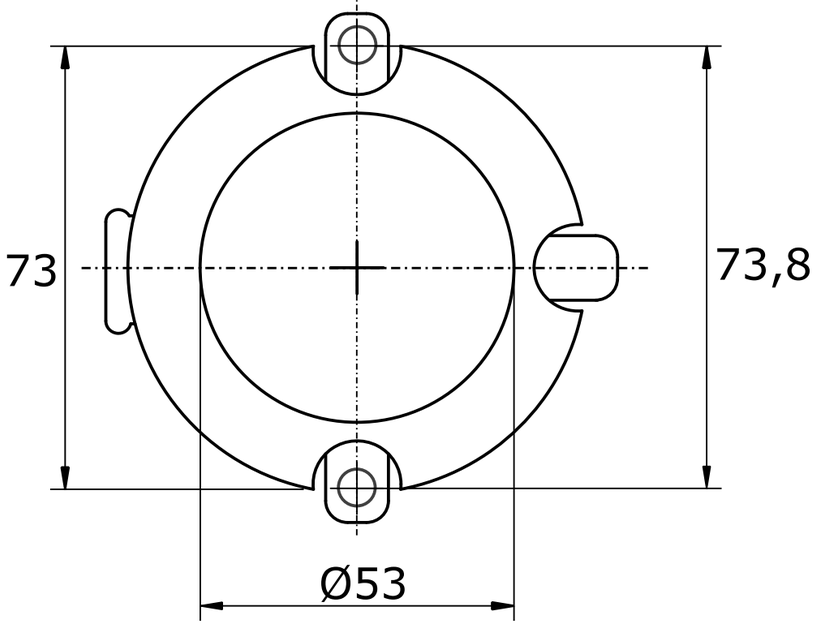

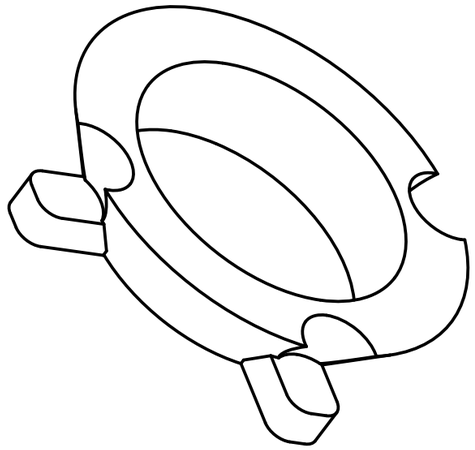

Gekippte-Ansicht

OPFERANODE24.DE	Anoden Kategorie : Anoden kompatibel zu Mercury	Artikelnummer: 9717			
	Werkstoff: Zink	Gewicht: 0,22kg			
ISO	Nur zur Information,unterliegt nicht dem Änderungsdienst	Maßstab: 1:1	Zst:	Änderung:	Datum: