Anoden kompatibel zu Volvo Penta

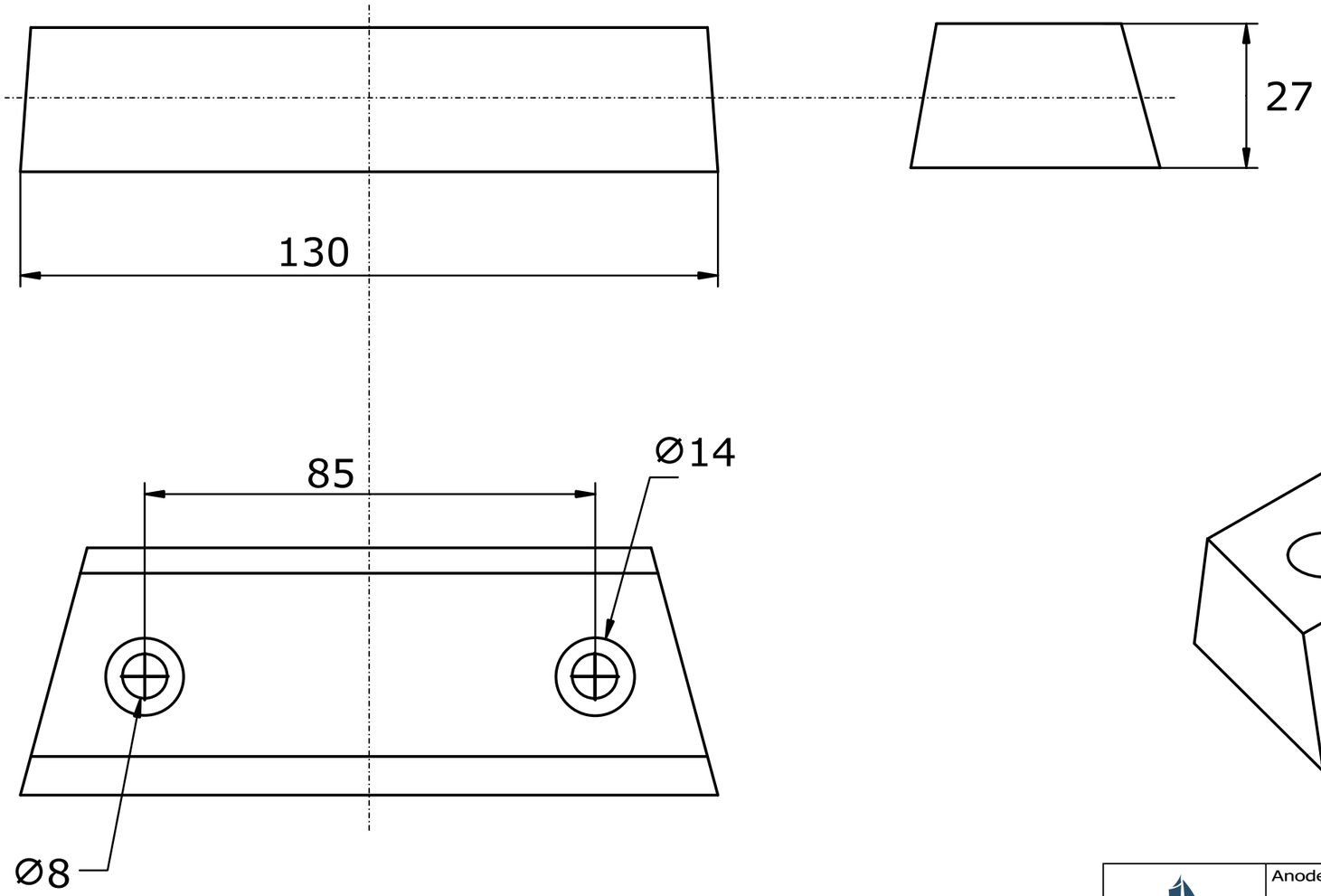

Referenznummer
852835

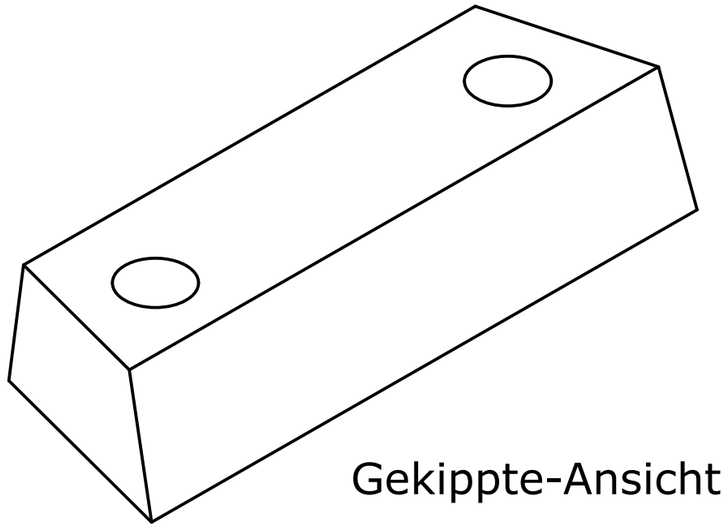

OPFERANODE24.DE	Anoden Kategorie : Anoden kompatibel zu Volvo Penta	Artikelnummer: 9204			
	Werkstoff: Zink	Gewicht: 0,785kg			
ISO	Nur zur Information,unterliegt nicht dem Änderungsdienst	Maßstab: 1:1	Zst:	Änderung:	Datum: