Anoden kompatibel zu Volvo Penta

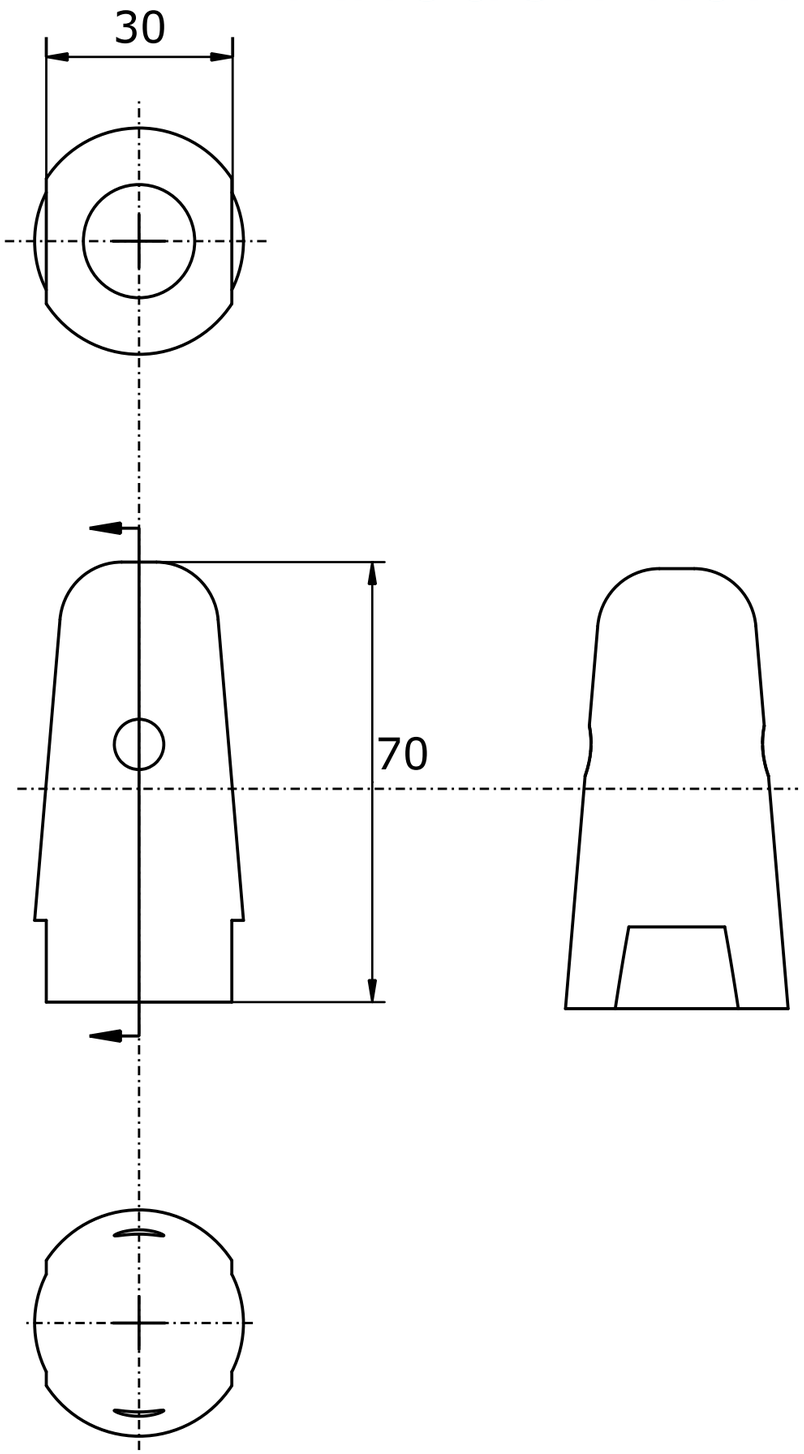

Referenznummer
keine

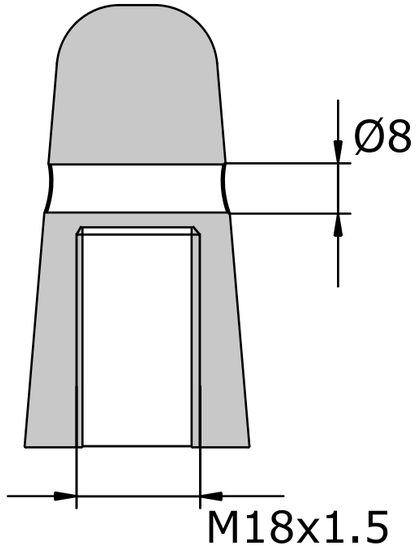

Schnittansicht A-A

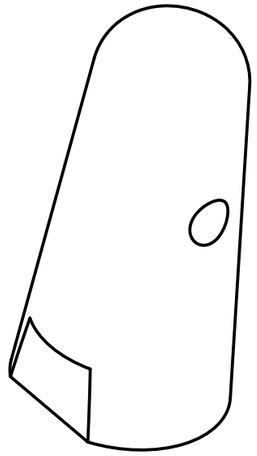

Gekippte-Ansicht

OPFERANODE24.DE	Anoden Kategorie : Anoden kompatibel zu Volvo Penta	Artikelnummer: 9229			
	Werkstoff: Zink	Gewicht: 0,300kg			
ISO	Nur zur Information,unterliegt nicht dem Änderungsdienst		Maßstab: 1:1	Zst:	Änderung: Datum: