Anoden kompatibel zu Yamaha und Yanmar

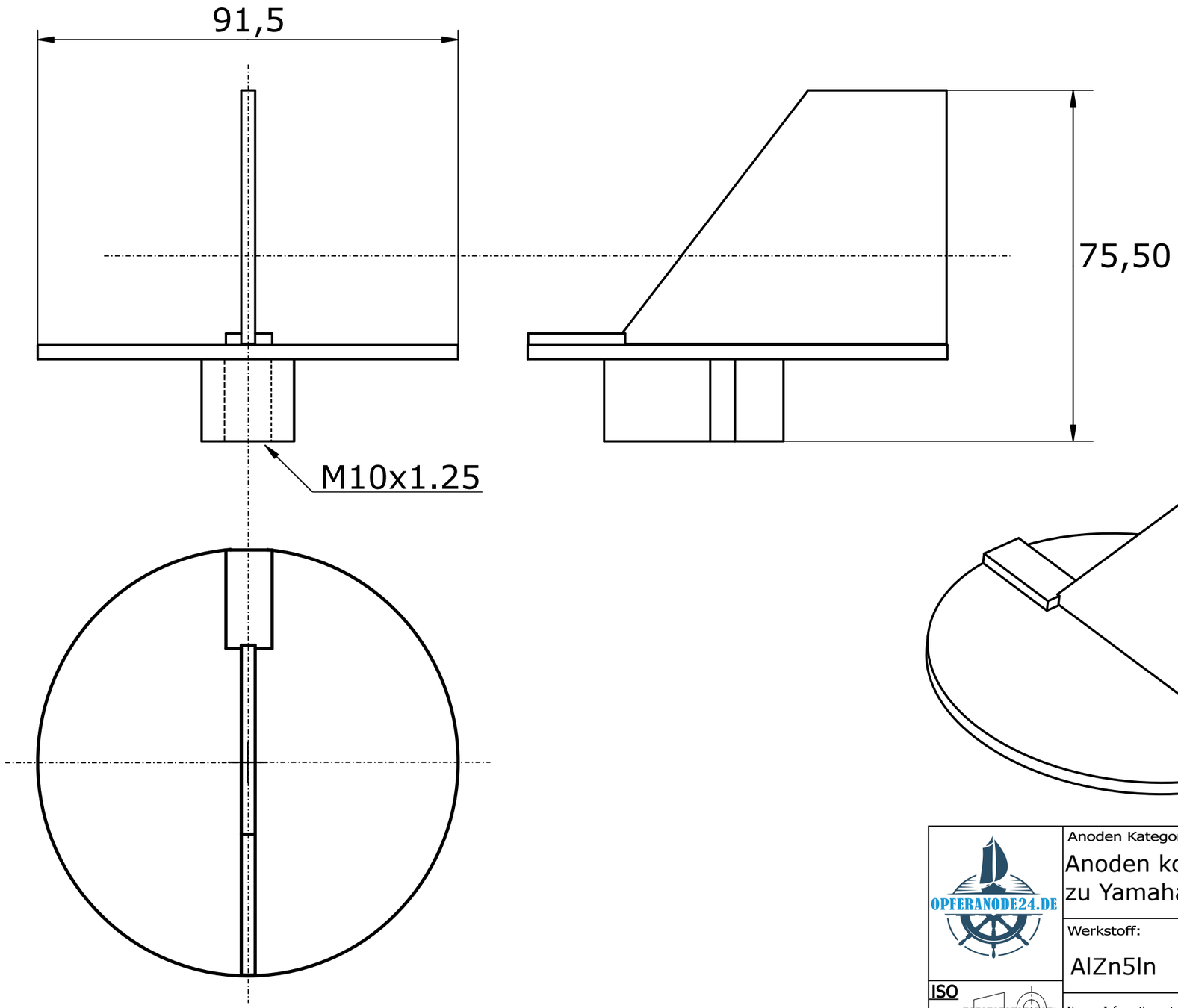

Referenznummer
688-45371-00

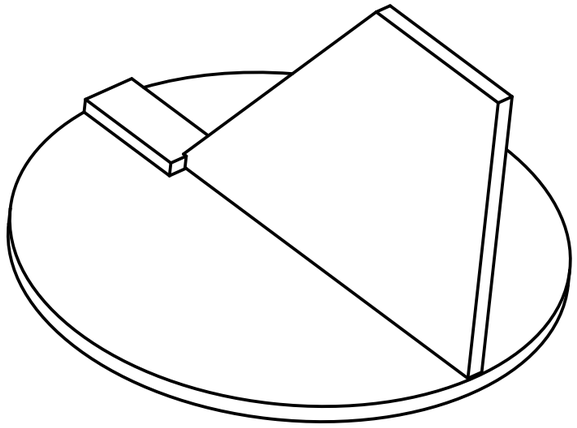

Gekippte-Ansicht

OPFERANODE24.DE	Anoden Kategorie : Anoden kompatibel zu Yamaha	Artikelnummer: 9538AL			
	Werkstoff: AlZn5In	Gewicht: 0,159kg			
ISO	Nur zur Information,unterliegt nicht dem Änderungsdienst	Maßstab: 1:1	Zst:	Änderung:	Datum: