Block und Rumpfanoden

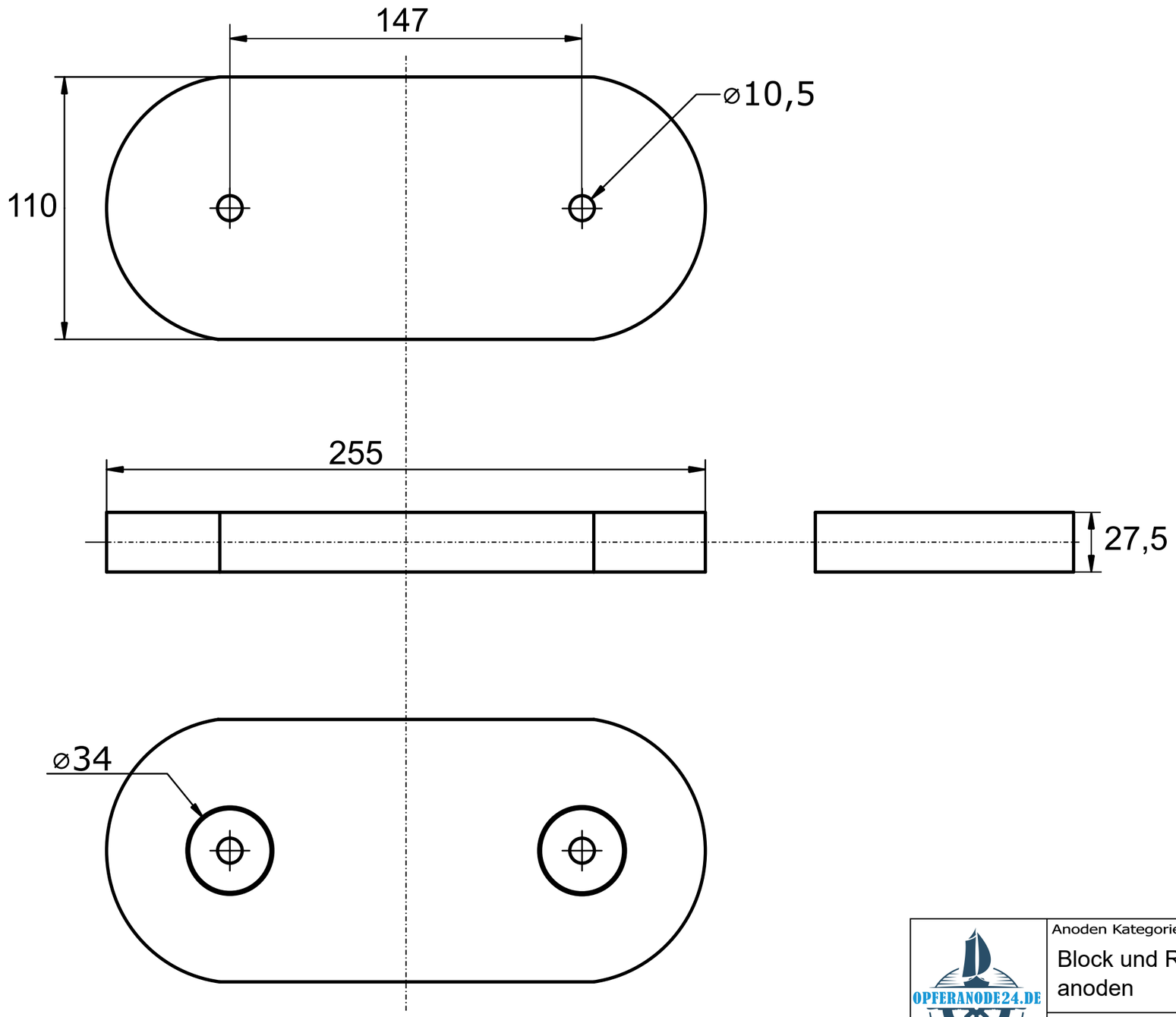

OPFERANODE24.DE	Anoden Kategorie : Block und Rumpf-anoden	Artikelnummer: 9345AL			
	Werkstoff: AlZn5ln	Gewicht: 1,71kg			
ISO	Nur zur Information,unterliegt nicht dem Änderungsdienst	Maßstab: 1:2	Zst:	Änderung:	Datum: