Anoden kompatible zu Yanmar

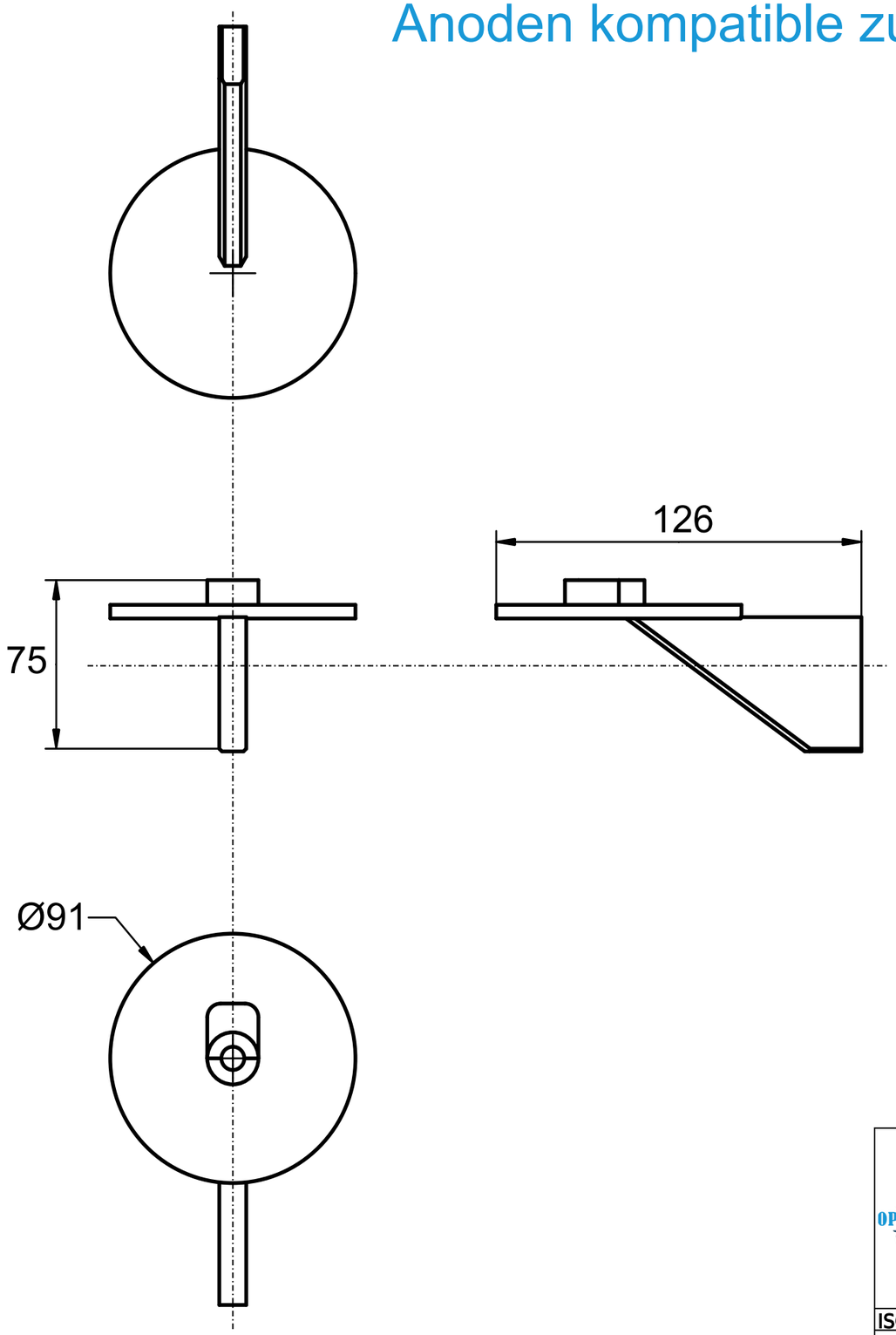

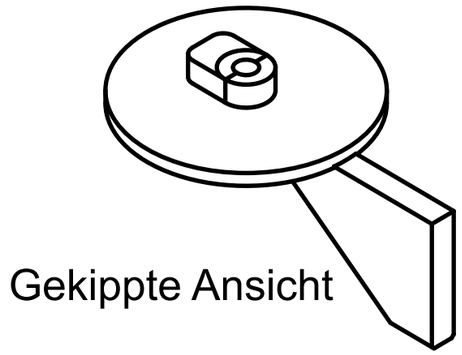

OPFERANODE24.DE	Anoden Kategorie : Anoden kompatibel zu Yanma	Artikelnummer: 9539			
	Werkstoff: Zink	Gewicht: 0,390kg			
ISO	Nur zur Information,unterliegt nicht dem Änderungsdienst	Maßstab: 1:1	Zst:	Änderung:	Datum: