Anoden kompatibel zu Volvo Penta

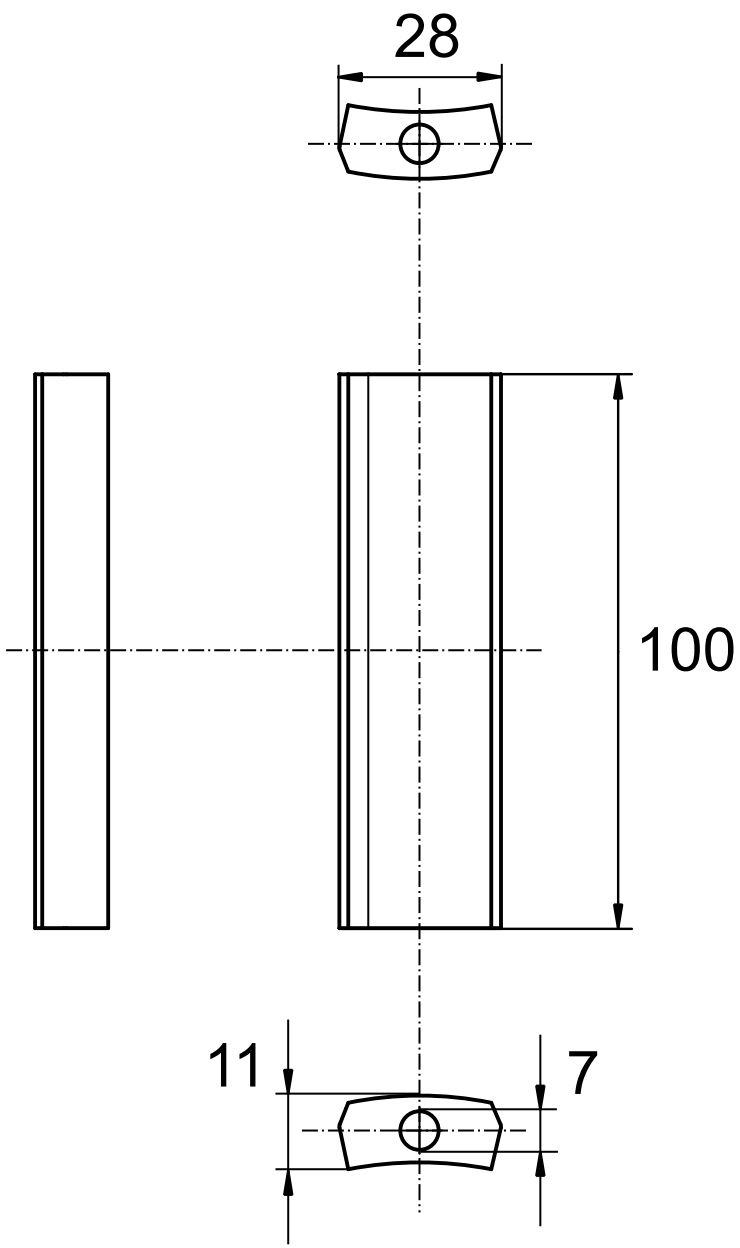

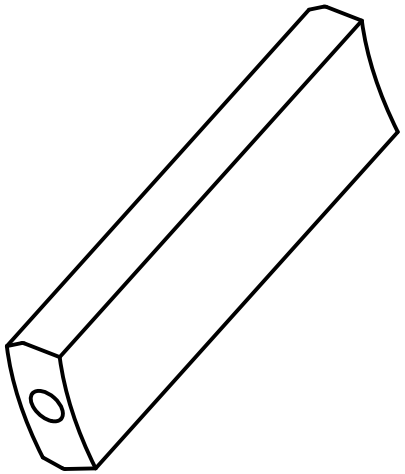

Gekippte Ansicht

OPFERANODE24.DE	Anoden Kategorie : Volvo-Penta	Artikelnummer: 9235AL	
	Werkstoff: AlZn5IN	Gewicht: 0,070kg	
ISO	Nur zur Information,unterliegt nicht dem Änderungsdienst	Maßstab: 1:1	Zst: Änderung: Datum: